ST 2105
AC/DC MINITESTER

Introduzione

Il vostro nuovo minitester provvede alle misurazioni di tensioni continue ed alternate, di correnti continue e di resistenze con precisione e facilità. Può inoltre essere usato per misurare la carica delle batterie. La misurazione di resistenze è possibile tramite la batteria interna da 1,5V.
A corredo vi sono due cavi isolati con puntali della lunghezza di 65 cm.

Caratteristiche

Portate: **16**
Tensioni DC: **2,5V-10V-50V-250V-500V**
Tensioni AC: **10V-50V-250V-500V**
Resistenze: **2kohm-200kohm (centro scala 3,6kohm)**
Prova batterie: **1,5V e 9V**
Precisione: **+/- 5%** dei valori fondo scala nelle portate in tensione continua.
+/- 5% dei valori fondo scala nelle portate in tensione alternata.
+/- 5% della lettura nelle misure di resistenza.
Sensibilità: **2.000 ohm/V** in AC e DC
Batteria: una **stilo tipo AA da 1,5V**
Dimensioni: **10 x 6,4 x 3,5** cm
Peso: **100** gr.
Accessori: Cordoni rosso e nero con jack

Modalità d'uso

1. Prima di procedere alle misurazioni. posizionare il commutatore sulla portata adatta.
2. Non immettere correnti o tensioni superiori ai valori della portata prescelta.
3. Quando tensione e corrente da misurare non è conosciuta, iniziare dalla portata più alta.
4. La maggiore precisione si ottiene con l'ago più a destra possibile. Tenere presente ciò nello scegliere la portata.
5. Non tenere lo strumento in luoghi ove sono presenti vibrazioni, e non custoditelo in luoghi caldi o umidi: sebbene sia un apparecchio solido, esso è un sensibile strumento di misura e dev'essere trattato con cura.
6. Non misurate le resistenze in un circuito sotto tensione.
7. Scaricate i condensatori prima di misurarli.
8. In caso di connessioni a tensioni o correnti eccessive, staccare i puntali prima possibile e verificare subito se lo strumento è ancora funzionante.

Manutenzione.

In generale:
1. Non è richiesta una manutenzione del tester, salvo la sostituzione della batteria ed un controllo visivo saltuario.
2. Tenete lo strumento pulito ed asciutto; per pulirlo non usate solventi, ma panni umidi.
3. L'unico componente da sostituire è la batteria..

Sostituzione della batteria .

1. Rimuovere la vite sul retro della scatola ed asportare il coperchio.
2. Prendete nota dell'orientamento della batteria e sostituitela rispettando tale orientamento; le polarità (+) e (-) sono comunque indicate sul circuito stampato.
3. Riposizionate con cura il coperchio, fissandolo con la vite. non stringete questa eccessivamente per non rompere la sua sede all'interno della scatola.

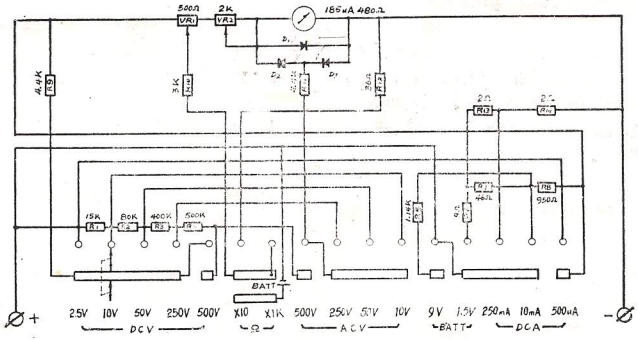

D2 = 2AP15 (2AP90)
D1 - D3 = 1N4148